3 611 B67 100
Issue / Stand 14-03-27

Fig./Abb. 1

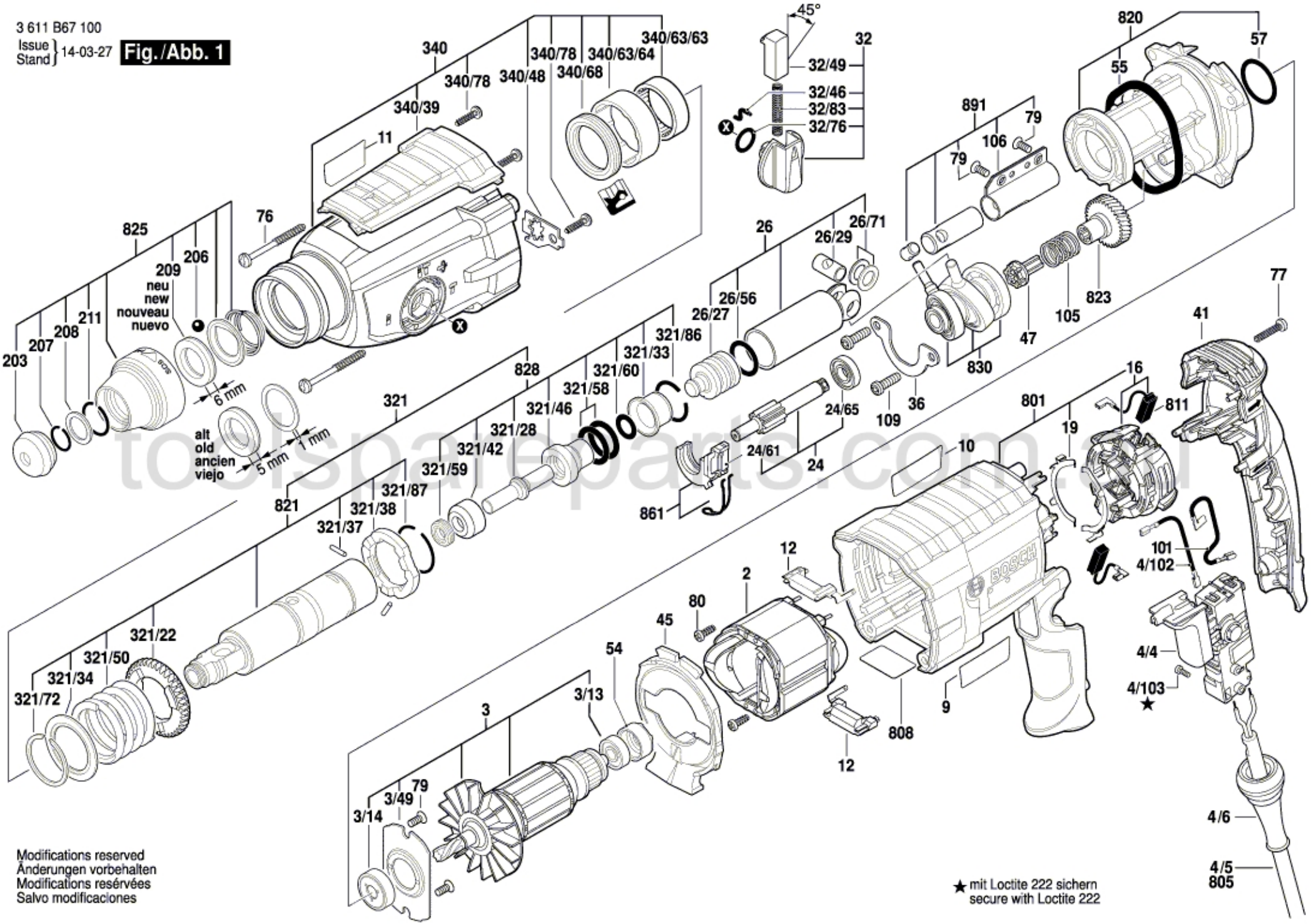

Modifications reserved
Änderungen vorbehalten
Modifications resérvées
Salvo modificaciones

★ mit Loctite 222 sichern
secure with Loctite 222

toolspareparts.com.au